Rolul Centrelor de inovare si transfer tehnologic din universități în economia sustenabilă

Prof.dr.ing.Gheorghe Manolea Universitatea din Craiova
Centrul de Inovare şi Transfer Tehnologic CITT Craiova

Introducere

Răspuns la următoarele probleme:

- lipsa de motivație a candidaților şi studenților în condițiile unei nevoi acute de retehnologizare şi automatizare a activităților industriale;
- scăderea competitivității institutelor de cercetare româneşti ;
- necesitatea transformării universităților în unități antreprenoriale în care ponderea finanțării din surse extrabugetare creşte în raport cu finanțarea de la buget;
- lipsa cadrului legal şi organizatoric în care absolvenții să-şi formeze şi să-şi exerseze deprinderi creative-inovative, aplicative-practice.
- necesitatea creării de parteneriate

Introducere

- Lucrarea nu este un model general valabil
- Lucrarea este o aplicație care se bazează pe managementul din mijlocul echipei , este o aplicație care combină forța intelectuală cu impactul emoțional,specific activității inovative,creative.

Inovare.Transfer tehnologic

- **Inovarea** este definită ca un proces prin care se crează produse noi sau structuri funcționale noi în scopul aplicării industriale.
- **Inovația –** a fost .....

Inovare.Transfer tehnologic

Invenția – este definită ca o noutate absolută față de stadiul cunoscut al tehnicii

Invenția – privită ca un miracol, ca o valență specială a stimulat crearea clasei “colecționarilor” de brevete cu mentalitatea că numărul brevetelor este mai important decât numărul aplicațiilor invenției.

Invenția în câmpul universitar

- Cenuşărească
- Articolul ştiințific este mai valoros chiar dacă acesta ocoleste, prin simulare numerică sau eludare directă, confruntarea cu practica,cu aplicarea şi aplicabilitatea
- Adevărul .....

Inovare.Transfer tehnologic

- Adevarul:

➢ Enunțarea,demonstrarea unei teorii,a unei soluții deschide poarta spre progres,

➢ Aplicarea,adică inovarea poartă societatea spre progres.

➢ Protecția Proprietății intelectuale

  ✓ Drept de autor

  ✓ Brevet de invenție

➢ Asocierea teorie + aplicație =inovare= formă de valorificare a cercetării universitare

Inovare .Transfer tehnologic

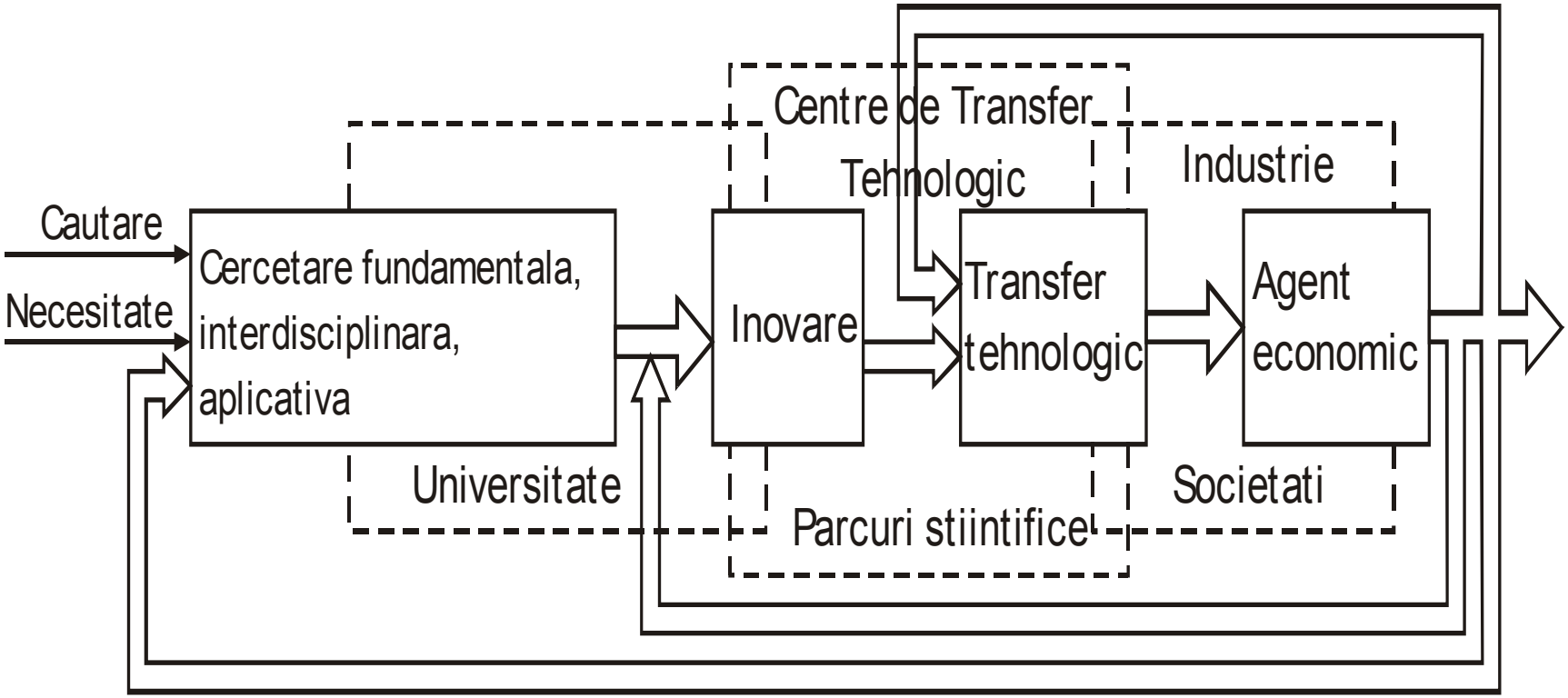

Inovare.Transfer tehnologic

- **Transferul tehnologic** subproces al inovării
- Transferul tehnologic poate fi realizat ca:

  - transfer între două activități de cercetare- de la cercetarea fundamentală la cercetarea aplicativă;

  - transfer între cercetarea aplicativă şi aplicarea industrială;

  - transfer de la activitățile creativ-inovative,desfăşurate de persoane fzice (doctoranzi,inventatori,creatori) la activitatea aplicativă (uneori este necesară şi o etapă intermediară de cercetare aplicativă sau adaptare tehnologică).

Inovare.Transfer tehnologic

- Concluzie:

Departamentele care se ocupă de transferul tehnologic au rol de interfață între grupurile sociale interesate :

- ofertanții rezultatelor cercetării
- potențialii aplicanți,beneficiari.

Inovare.Transfer tehnologic

Afirmație:

În România,în mediul universitar trebuie să funcționeze departamente de inovare şi transfer tehnologic deoarece :

- ✓ sunt în contact direct cu cercetarea sub diversele ei forme
- ✓ pot realiza uşor contacte de intermediere , de interfață.

CITT Craiova

- 1992 – unitate a MIS
- 1999- Departament al Universității din Craiova
- Obiectivele CITT

Managementul resurselor umane

Adaptat la condițiile economice actuale

- tematica proiectelor de cercetare cunoaşte o dinamică spectaculoasă.
- atragerea în colectivul de bază a unor specialişti performanți
- nu toți dintre aceştia pot fi menținuți multă vreme în colectiv deoarece:
    - sunt atraşi de alte echipe de cercetare;
    - nu pot fi utilizați mult timp la capacitatea profesională maximă;
    - uneori domeniul lor intră într-un con de umbră.

Managementul resurselor umane

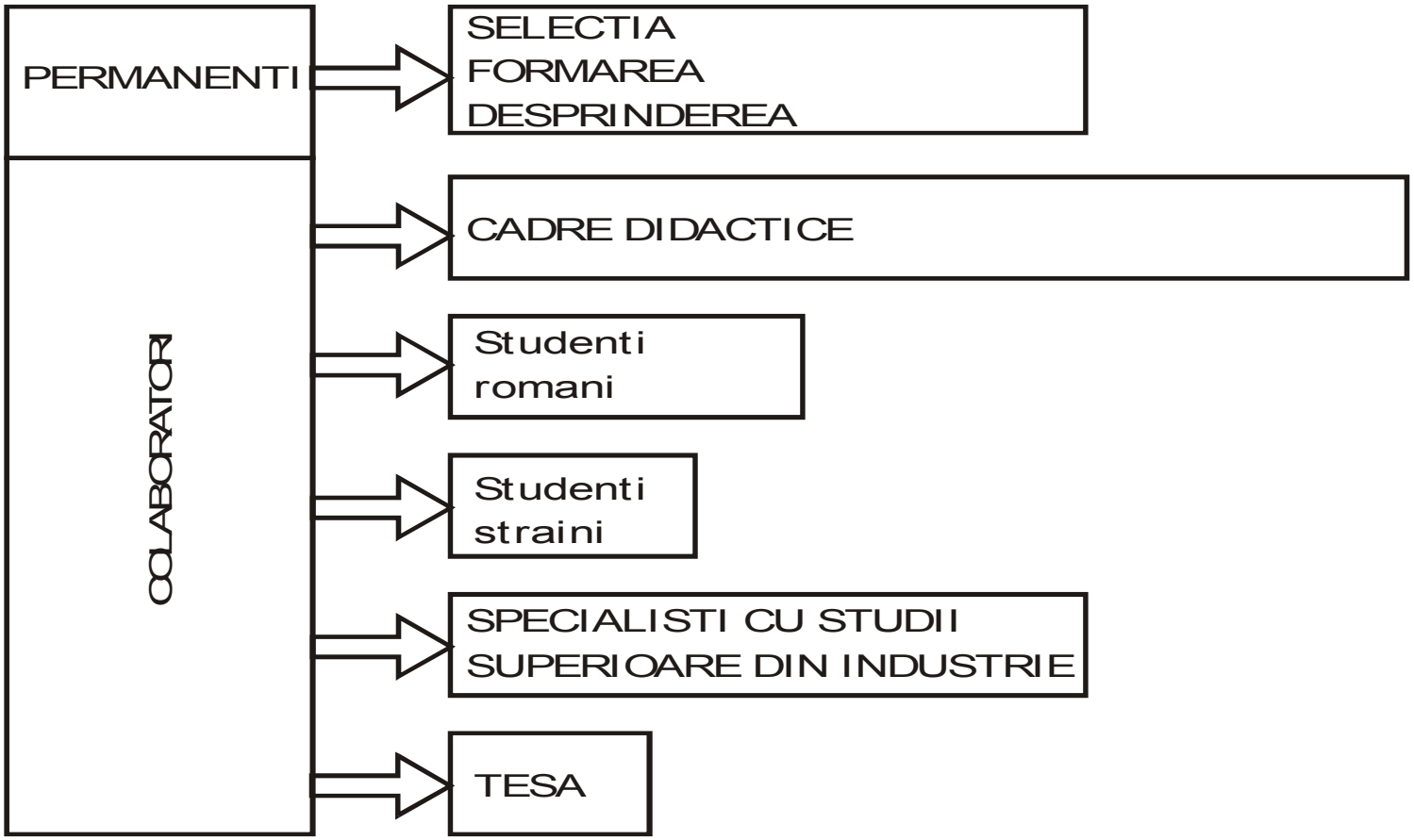

Strategia selectării

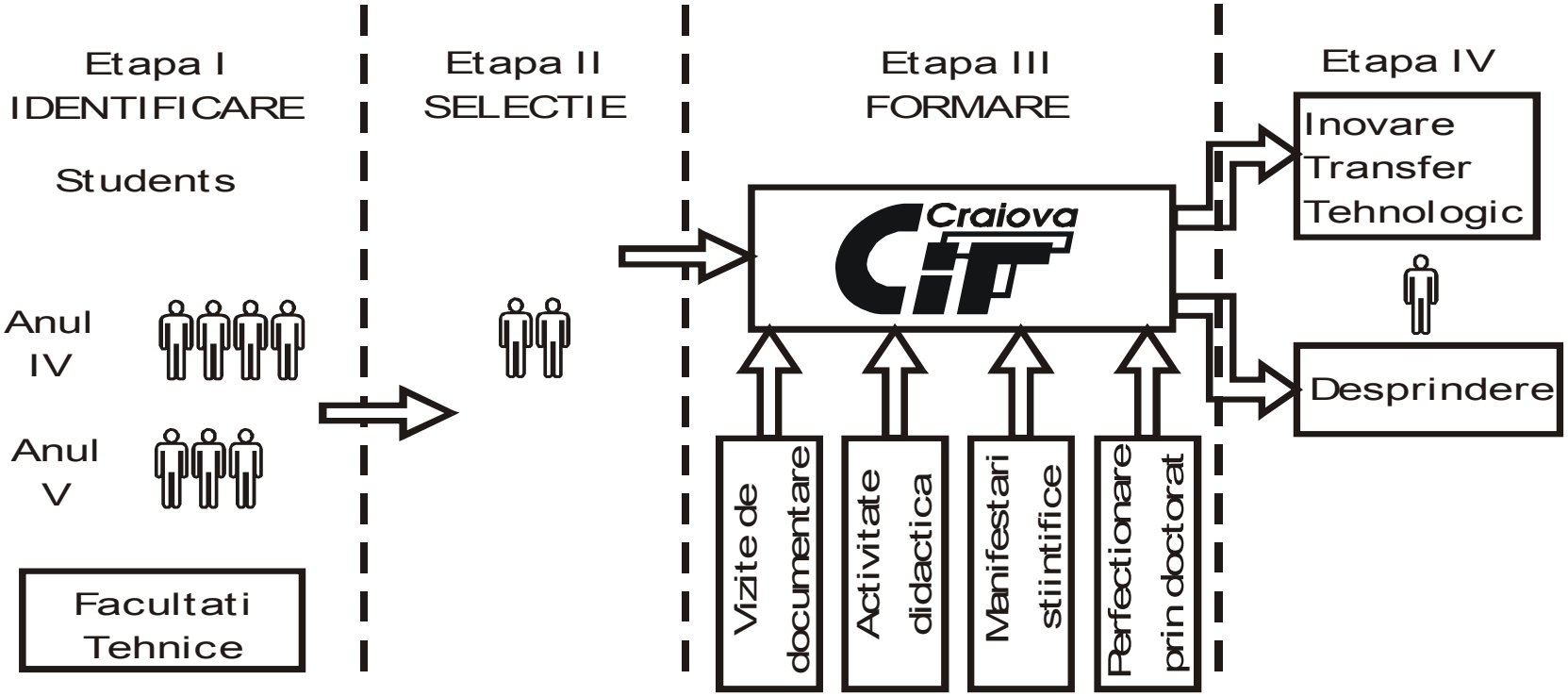

Managementul Proiectelor de Cercetare

- studiu de piață privind necesitatea produslui;
- identificarea unui potențial fabricant şi a unui potențial distribuitor al produsului;
- cercetare
- proiectare;
- realizare porotip;
- experimentare,omologare;
- transfer tehnologic

Managementul Proiectelor de Cercetare – Cazul Centrelor de Inovare si TT din Universitati

- fac apel la tehnologii de vârf;
- ciclul inovare-transfer-aplicare este scurt;
- pentru aplicare nu necesită investiții mari sau există deja asigurată baza de producție;
- produsele rezultate sunt cerute pe piață într-un număr mare de exemplare;
- au impact social puternic;
- pot fi aplicate şi în domenii complementare celui de bază.

Legătura cu mediul socio-economic

- Universitatea este un actor-motor prezent permanent în viața educativă,socială,economică şi culturală.
- Activitățile sale trebuie adaptate permanent la mediul care cunoaşte mutații importante, mediu care pune noțiunea de "excelență" printre priorități.
- Universitatea își pune valorile sale la dispoziția mediului economic,asigurând o ofertă de calitate în domeniul cercetării contractuale şi formarea continuă

Legătura cu mediul socio-economic

Oferta Universității este din domeniile:

- cercetare fundamentală - baza institutiei
- cercetare aplicativă
- servicii aduse societății

Legătura cu mediul socio-economic

Denumiri

- In Europa
  - Oficiu de legături cu industria,
  - -Interfață Intreprinderi-Universitate,
  - Centru de Transfer Tehnologic
  - etc.

Asigură:

- valorificarea cercetărilor în plan economic;
- formarea continuă;
- promovarea cercetării;
- identificarea proiectelor de cercetare;
- asistență metodică în domeniul cercetării

Legătura cu mediul socio-economic

Misiunile interfetei:

-identificarea necesităților întreprinderilor: studiu pe teren şi analiza datelor care să permită o apreciere corectă a colaborării dintre Universitate şi IMM;

- transferul excelenței universitare: poate fi realizat sub forma de transfer tehnologic,elaborare de proiecte industriale,exploatarea brevetelor,etc.

- animare tehnologică : căutarea permanentă a oportunităților de apropiere între mediul socio-economic şi universitate,promovarea întreprinderilor în mediul universitar,promovarea echipamentelor şi serviciilor universitare în mediul industrial.

Rezultate privind inovarea şi transferul tehnologic

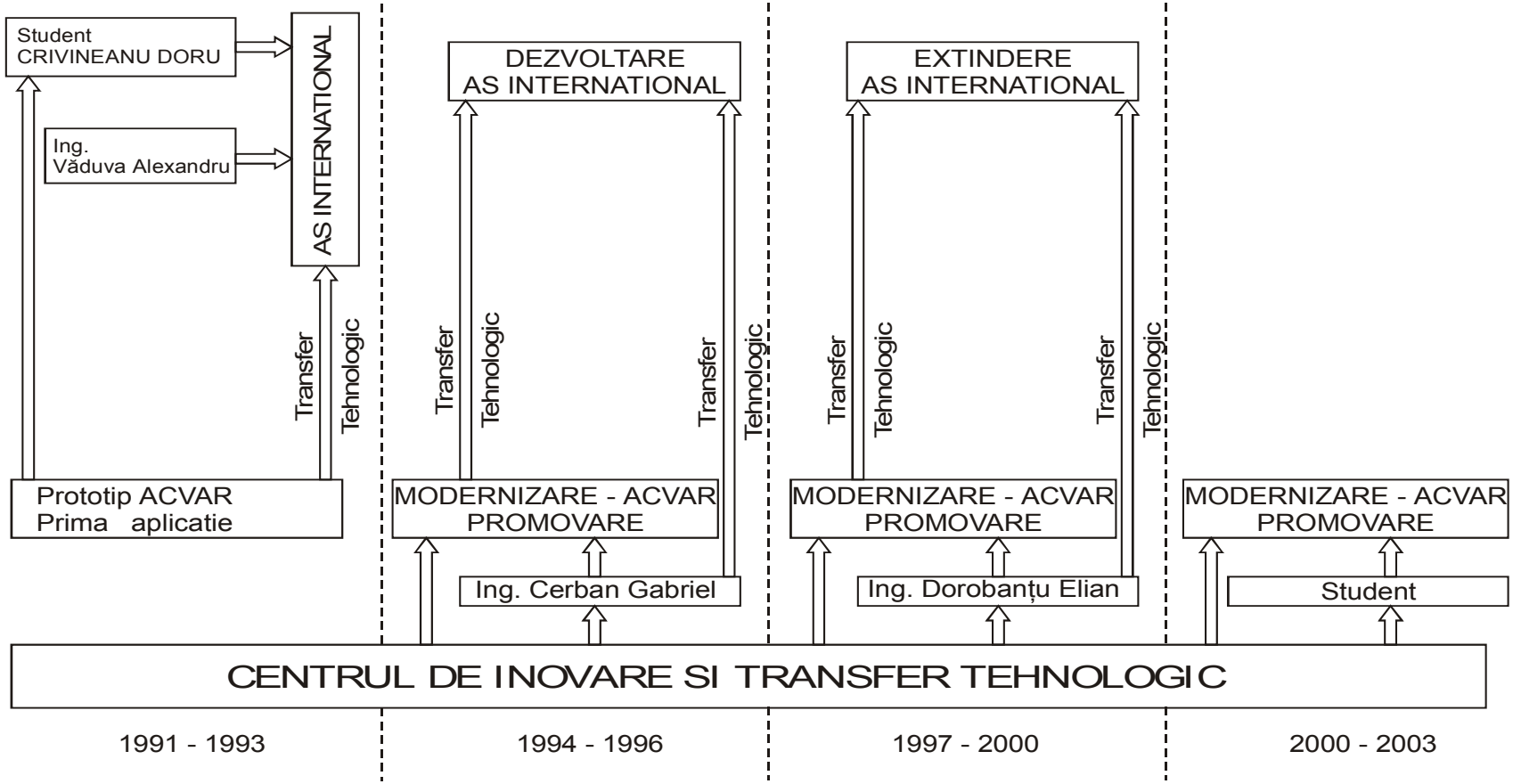

Rezultate privind inovarea şi transferul tehnologic

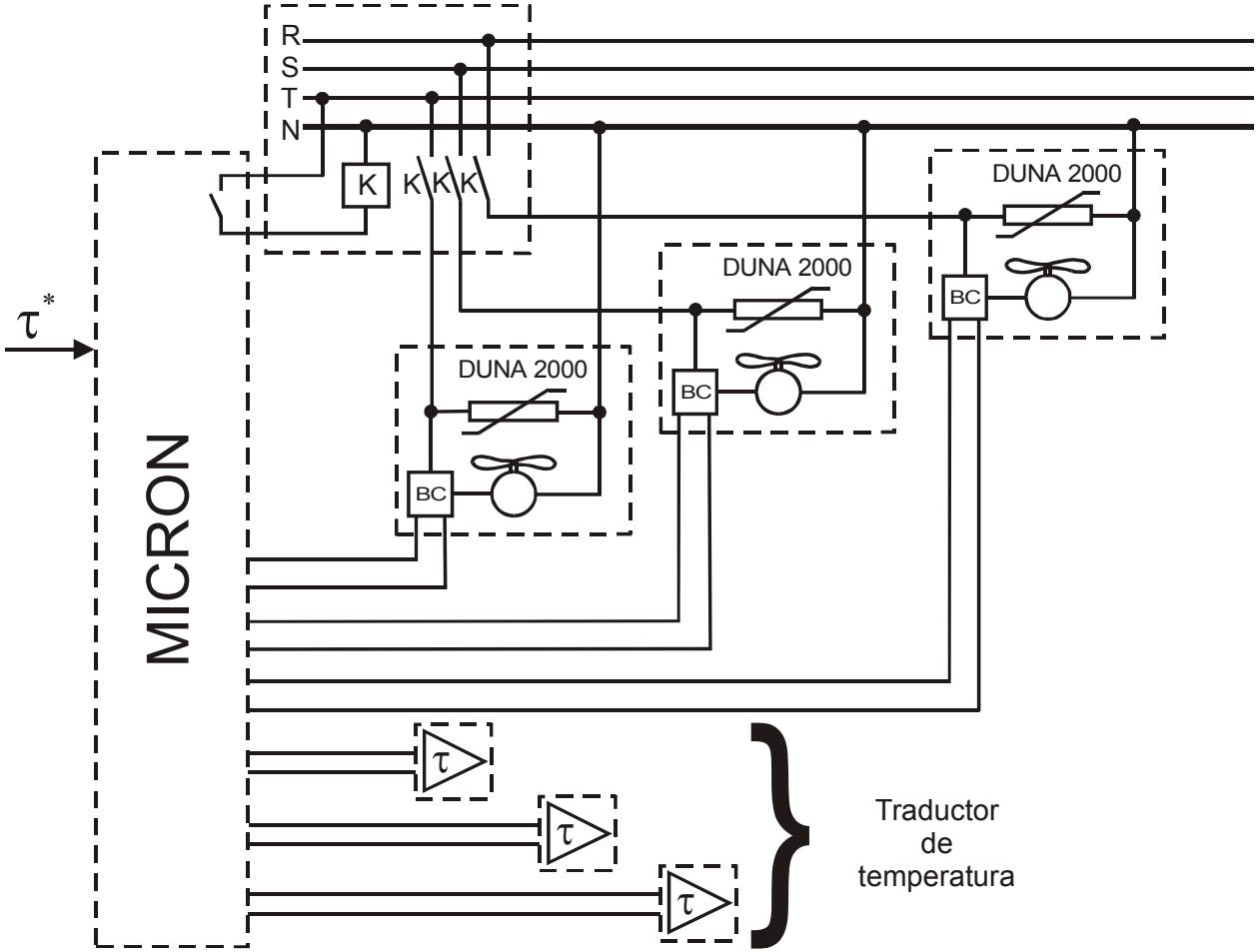

Rezultate privind inovarea şi transferul tehnologic

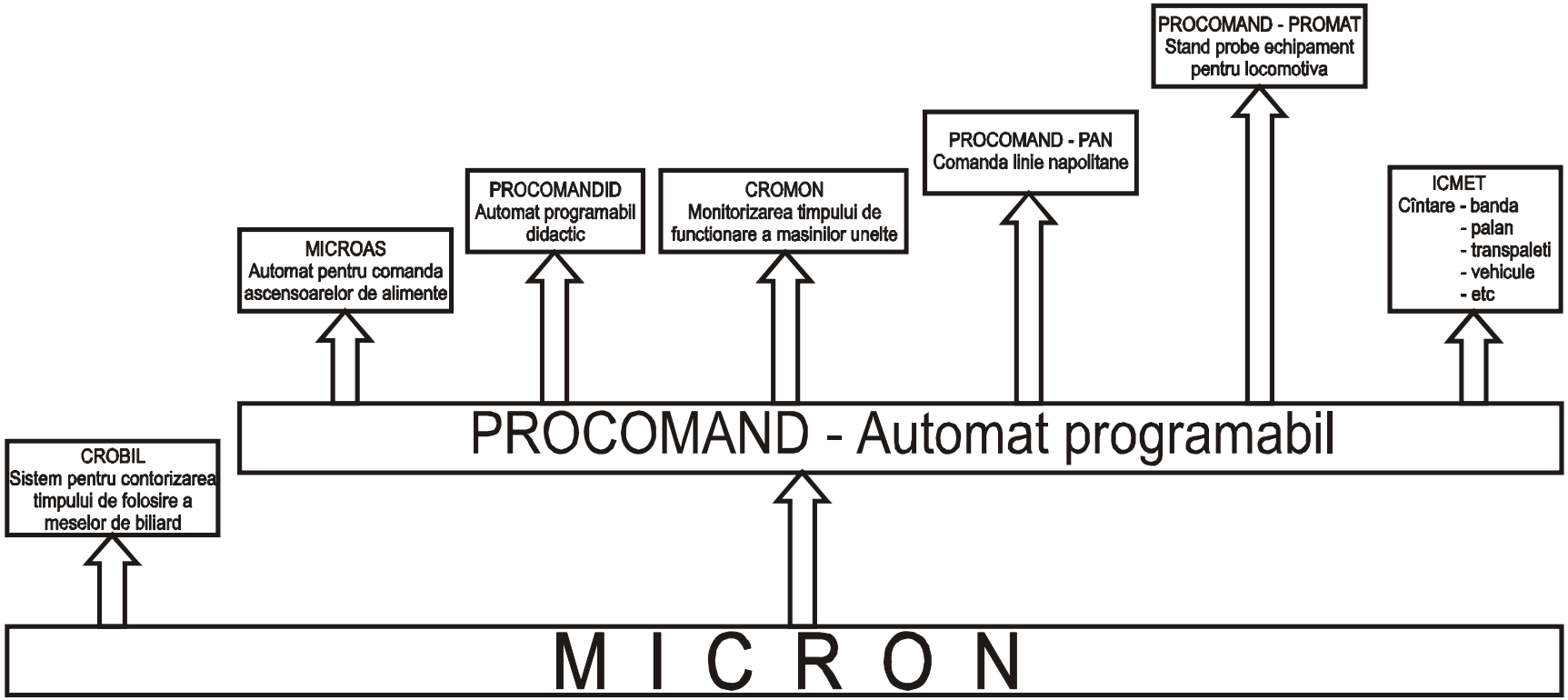

Rezultate recente

- Parteneriate VISCET
- Transformator cu Usc marita
- SC TEHNOIND electric
- POSCCE-A2-O2.3.3-2008-5

Concluzii

Experiența acumulată de noi justifică inițierea unui dialog național pe tema

- transferul tehnologic
- valorificarea rezultatelor cercetării universitare
- legăturii dintre universitate şi mediul socio-economic

Teme propuse pentru dialog

Reteaua Nationala a Centrelor Universitare de Transfer Tehnologic

- identificarea cerințelor zonale
- formarea echipelor multizonale şi multidisciplinare care să se ocupe de rezolvarea problemelor identificate;
- accesarea surselor de finanțare necesare;
- valorificarea rezultatelor cercetărilor prin aplicare industrială şi în alte regiuni, domenii decât cele care au generat cerința

Mulțumiri !